F.L.Y MOBİLYA DEKORASYON SANAYİ VE TİCARET LİMİTED ŞİRKETİ

FLY170005 ÇEKMECELİ AÇIK RAFLI TV ÜNİTESİ MONTAJ KILAVUZU

www.flymutfak.com

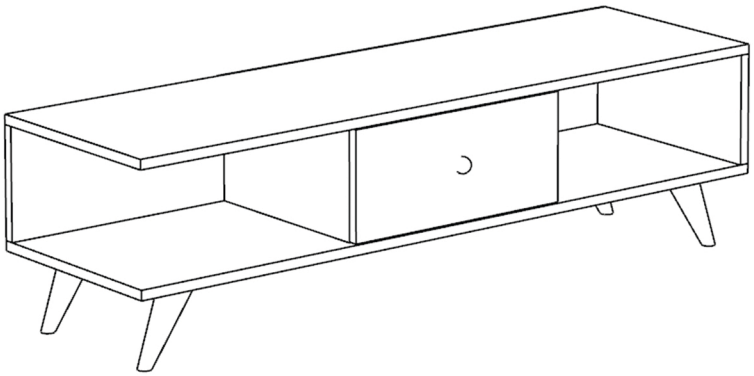

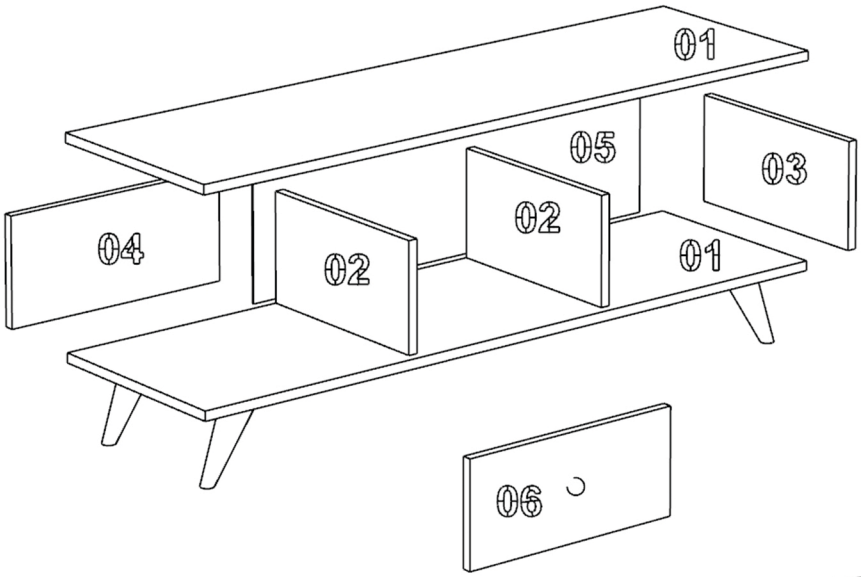

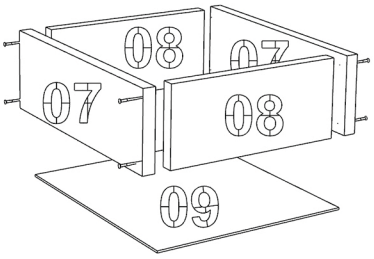

MODÜL PARÇALARI					MODÜL KAPAK PARÇALARI					MODÜL ÇEKMECE PARÇALARI				
NO	ADET	(mm) BOY	(mm) GENİŞLİK	ÖZELLİĞİ	NO	ADET	(mm) BOY	(mm) GENİŞLİK	ÖZELLİĞİ	NO	ADET	(mm) BOY	(mm) GENİŞLİK	ÖZELLİĞİ
01	2	1350	400	ÜNİTE ALT-ÜST PARÇASI	06	1	200	450	ÇEKMECE KLAPASI	07	2	350	120	ÇEKMECE YAN PARÇALARI
02	2	204	380	ÜNİTE ARA DİKME PARC.						08	2	353	120	ÇEKMECE ARA PARÇALARI
03	1	204	400	ÜNİTE SAĞ DİKME PARC.						09	1	350	389	ÇEKMECE ALT PARÇASI
04	1	204	450	ÜNİTE ARKA DİKME PARC.										
05	1	240	900	ÜNİTE ARKALIK PARÇASI										